Objektum	Zóna	Ösz. áll. r. n.
E3-15-1		L-11768

5/ (✓)

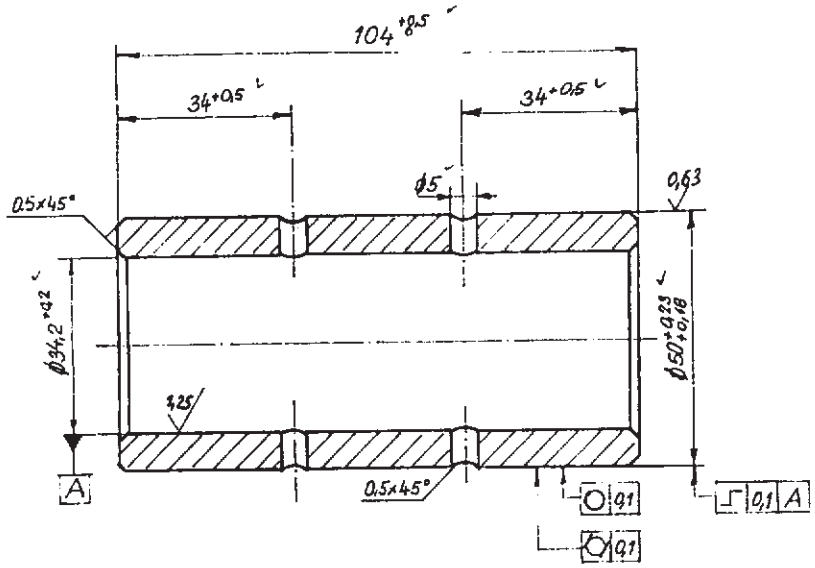

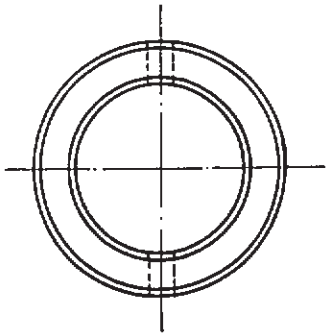

242-01-1-15-01-0033633-0

KÉSZÜLT AZ L-33633 sz. RAJZ ALAPJÁN

Műszaki utasítás

1./ 0,8–1,2 mm mélységig cementálva, edzve
2./ Szakító szilárdság: σ_B = 100–130 kp/mm²
3./ Folyáshatár : σ_F = 85 kp/mm²
4./ Szakadási nyúlás : δ_5 = 10 %
5./ Keménység : = 56–60 HRc

átrajzolva és honosítva

VÁLTOZÁSOK									
Jel	Változásértesítő száma	Kelte	Készítette	Ellenőrizte	Jel	Változásértesítő száma	Kelte	Készítette	Ellenőrizte

Beosztás, nőr — Aláírás

Szerkeszló 96.06.17 Korompai L.

Rajzoló 96.06.17 Deák B. Tibor

Ellenőr

Szabványellenőr

Jóváhagyó 1996. VI. 25

A jóváhagyás kelte

Tömeg

CSŐ TENGELY

Lánc	4T	3T
Darab	4	3

Mérete mérny 1:1

Készült (1 db) 0,84

Jel ϕ50 x 104

4337

Jel BNC 5

Szabvány 31

BKV

L-33633

a

553-137-0002. — 4000 db — 75.92570 Közl. Ny. — 15-0

MICROBOX